FH8852V202 & FH8852V201 &FH8852V201L & FH8636& FH8626V200

兼容设计用户指南

文档版本：V1.1

发布日期：2022-8-17

上海富瀚微电子股份有限公司

地址：上海市徐汇区宜山路717号2号楼6楼

邮编：200233

网址：www.fullhan.com

传真：021 64066786

电话：021 61121558

邮箱：sales@fullhan.com

版权所有©上海富瀚微电子股份有限公司。保留一切权利。

非经本公司书面许可，任何单位和个人不得擅自摘抄、复制本文档内容的部分或全部，并不得以任何形式传播。

商标申明

、富瀚均为上海富瀚微电子股份有限公司的商标。

本文档提及的其他所有商标或注册商标，由各自的所有人拥有。

注意

由于产品版本升级或其他原因，本文档内容会不定期进行更新。除非另有约定，本文档仅作为使用指导，本文档中的所有陈述、信息和建议不构成任何明示或暗示的担保。

修订记录

修订时间	修订版本	修订人	修订描述
2022-2-18	V1.0	Shenzy	新版发布
2022-8-17	V1.1	Shenzy	整加 FH8626V200

目录

FH8852V202/FH8852V201/FH8636/FH8626V200 做有/无以太网的消费类产品兼容设计 2

FH8852V201/FH8852V201L/FH8626V200 的低功耗产品兼容设计 3

FH8852V202/FH8852V201/FH8636/FH8626V200 做有/无以太网的消费类产品兼容设计

FH8852V202/FH8852V201/FH8626V200 和 FH8636 的封装差异如下：

引脚	FH8852V202/FH8852V201/FH8626V200 引脚定义		FH8636 引脚定义	
	功能	描述	功能	描述
PIN71	VDDA33_EPHY	EPHY 的 3.3V 电源	NC	悬空
PIN73	VDDIO_18/VDDA18_EPHY	EPHY 的 1.8V 电源 IO 1.8V 电源	VDDIO_18	IO 1.8V 电源
PIN70	EPHY_TXP	EPHY 差分输出正	NC	悬空
PIN69	EPHY_TXN	EPHY 差分输出负	NC	悬空
PIN68	EPHY_RXP	EPHY 差分输入正	NC	悬空
PIN67	EPHY_RXN	EPHY 差分输入正	NC	悬空
PIN72	NC	悬空	NC	悬空

EPHY 兼容设计原理图如下：

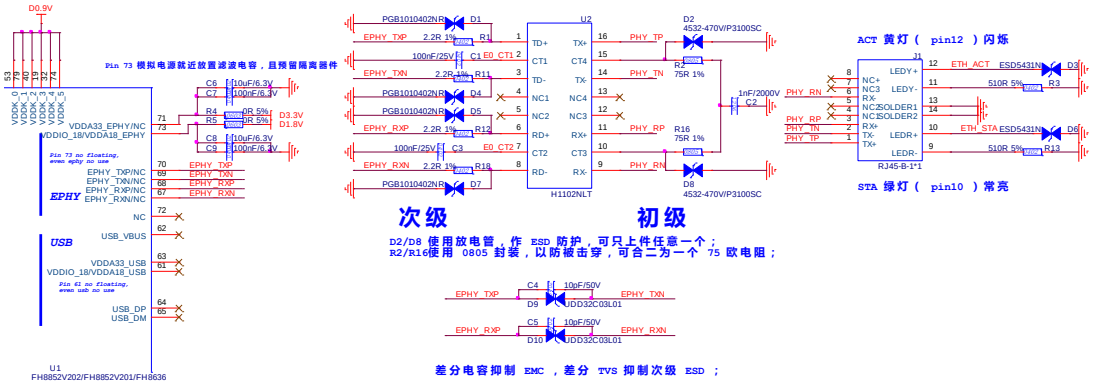

注：1、FH8852V202/FH8852V201/FH8626V200 的 EPHY 原理图请参考上图。

2、FH8636 时，PIN73 必须保留供电，其余部分（PIN71、70、69、68、67、72）全部悬空。EPHY 的外围器件均不上件。

FH8852V201/FH8852V201L/FH8626V200 的低功耗产品兼容设计

FH8852V201/FH8626V200 DDR 标准电压为 1.8V

FH8852V201L DDR 标准电压为 1.55V

通过改变 DCDC 的分压电阻实现两者的兼容设计，详细电阻配置如下：

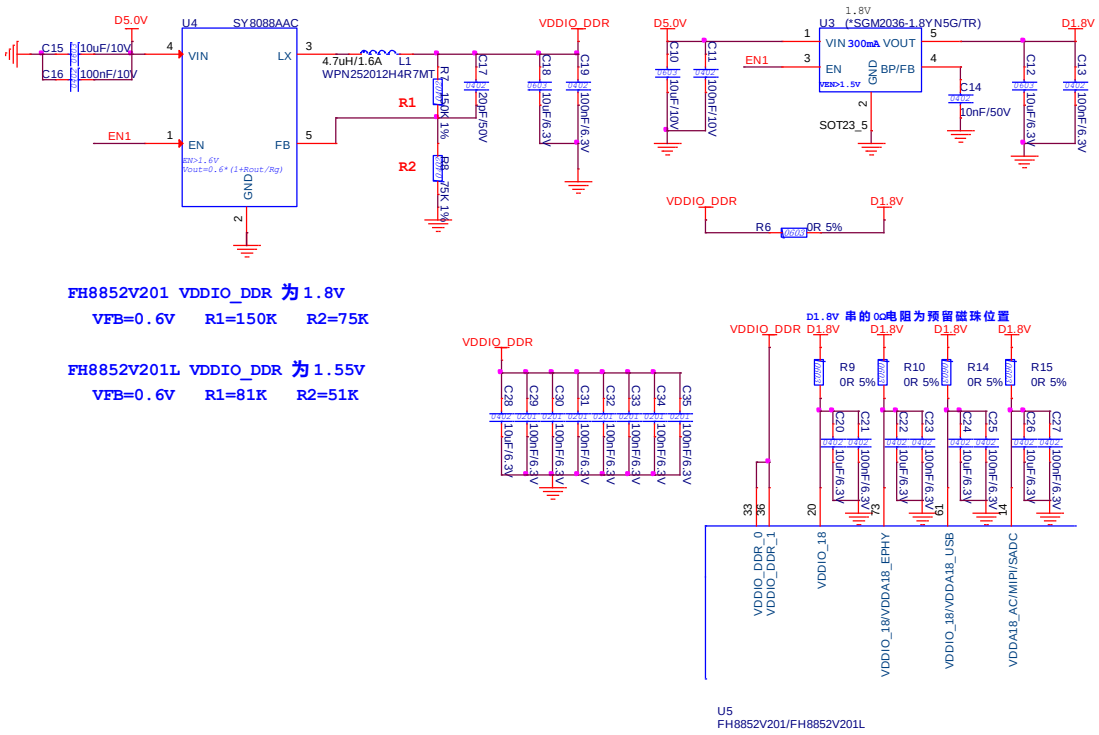

注：1、FH8852V201 /FH8626V200DDR 电源为 1.8V，可以省去 1.8V LDO，采用 D1.8V 通过 0Ω 电阻与 VDDIO_DDR 短接。

2、FH8852V201L DDR 电源为 1.55V，必须上件 1.8V LDO ，0Ω电阻不上件。